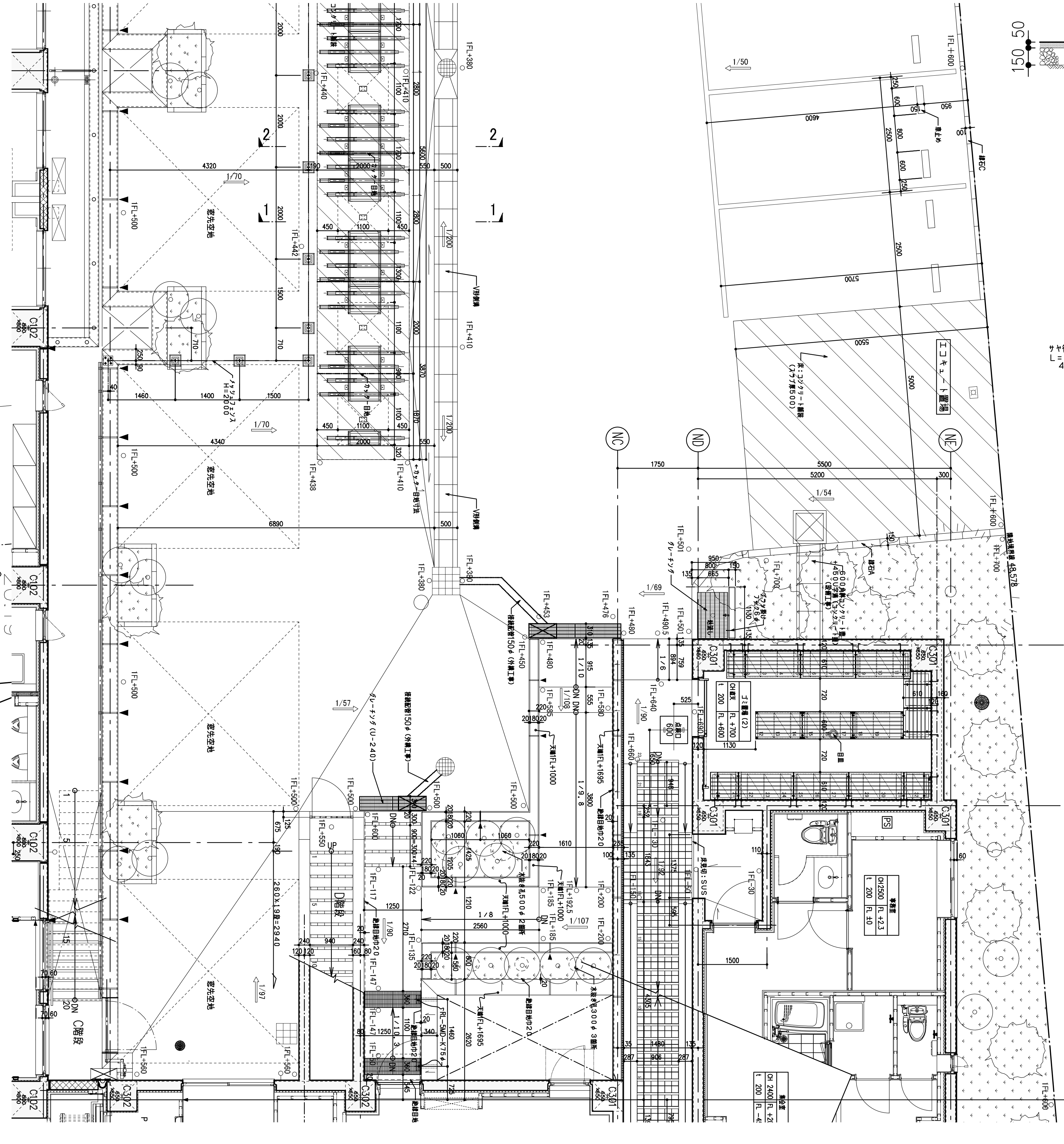

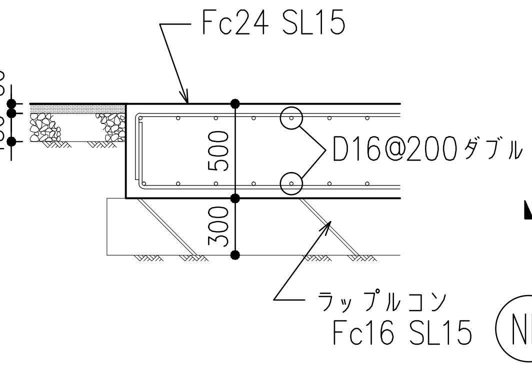

エコキュート置場基礎

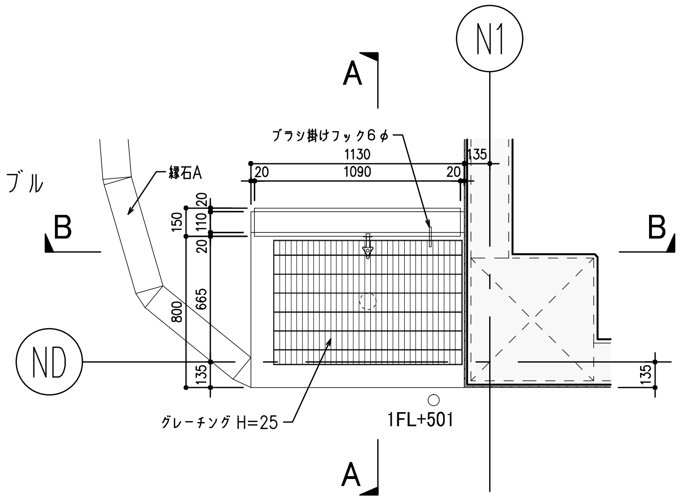

地流し詳細図

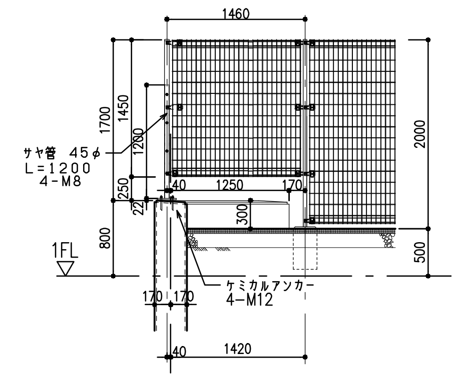

立面図

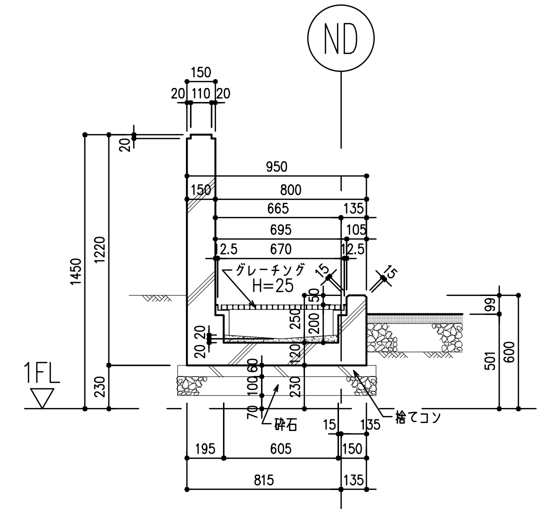

A－A 断面図

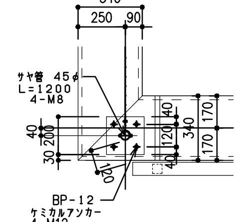

平面図

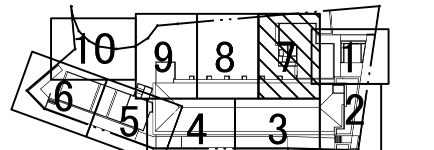

キープラン

凡例：1FLを基準とする。
1FL＝TP+19.5とする。
▲ 印は、誘発目地位置を示す。
○ 印は、1FLからの外構床仕上レベルを示す。
＊ 床コンクリート仕上げ部分は、ハケ引きとする。

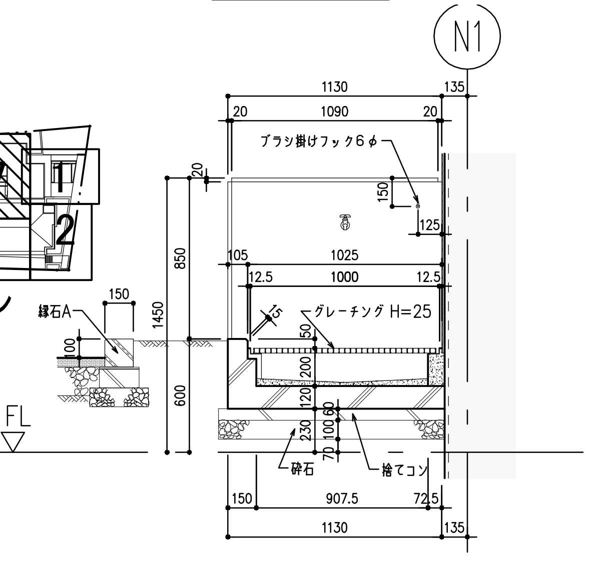

B－B 断面図

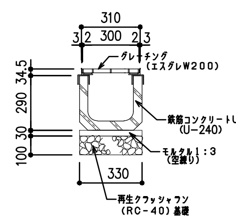

グレーチング詳細図

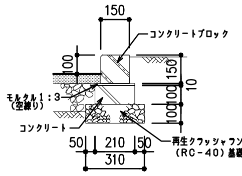

地先境界ブロックA

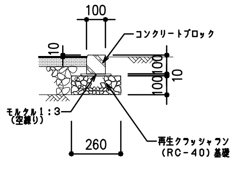

地先境界ブロックC

記事
2010.12.15・・自転車置場断面記入
2010.12.21・・構造チェックにより訂正
2010.12.24・・フェンス詳細記入

S= 1/50
D 2010.12.24

外構図－(7)

A－ 91